Afmælismót JR 7-10 ára 17.10.26 Dr. U9 -30

Keppendur: 7

Keppendur A

Nr	Nafn	Félag	1	2	3	4	Vin.	Stig	Sæti
1	~~Magnús INGIMUNDARSON~~	SELFOSS	X				0	0	4
2	Daníel ÖLVISSON	JR	100	X	100	100	1	100	1
3	~~Ýmir DOMINIKSSON~~	JRB			X		0	0	3
4	Óskar DAVÍÐSSON	SELFOSS			100	X	0	0	2

Viðureignir A

Viðureign	Hvítur			Blár	Úrslit	Tími
1	Magnús INGIMUNDARSON	1	2	**Daníel ÖLVISSON**	000-100	0:00
2	Ýmir DOMINIKSSON	3	4	**Óskar DAVÍÐSSON**	000-100	0:27
4	Magnús INGIMUNDARSON	1	3	Ýmir DOMINIKSSON		
5	**Daníel ÖLVISSON**	2	4	Óskar DAVÍÐSSON	100-000	0:43
7	Magnús INGIMUNDARSON	1	4	Óskar DAVÍÐSSON		
8	**Daníel ÖLVISSON**	2	3	Ýmir DOMINIKSSON	100-000	0:00

Keppendur B

Nr	Nafn	Félag	5	6	7	Vin.	Stig	Sæti
5	Leó TÓMASSON	SELFOSS	X	10	100	2	110	1
6	Kristófer INGVARSSON	SELFOSS		X	100	1	100	2
7	Namejs IGNATS	JR			X	0	0	3

Viðureignir A

Viðureign	Hvítur			Blár	Úrslit	Tími
3	**Leó TÓMASSON**	5	6	Kristófer INGVARSSON	011-000	2:00
6	**Leó TÓMASSON**	5	7	Namejs IGNATS	100-000	0:25
9	**Kristófer INGVARSSON**	6	7	Namejs IGNATS	101-000	0:38

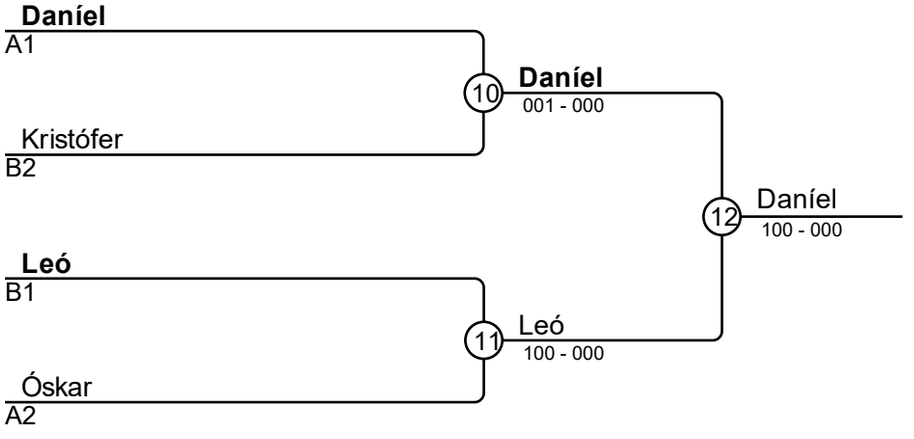

Úrslit

Sæti	Nafn
1	Daníel ÖLVISSON, JR
2	Leó TÓMASSON, SELFOSS
3	Kristófer INGVARSSON, SELFOSS
3	Óskar DAVÍÐSSON, SELFOSS